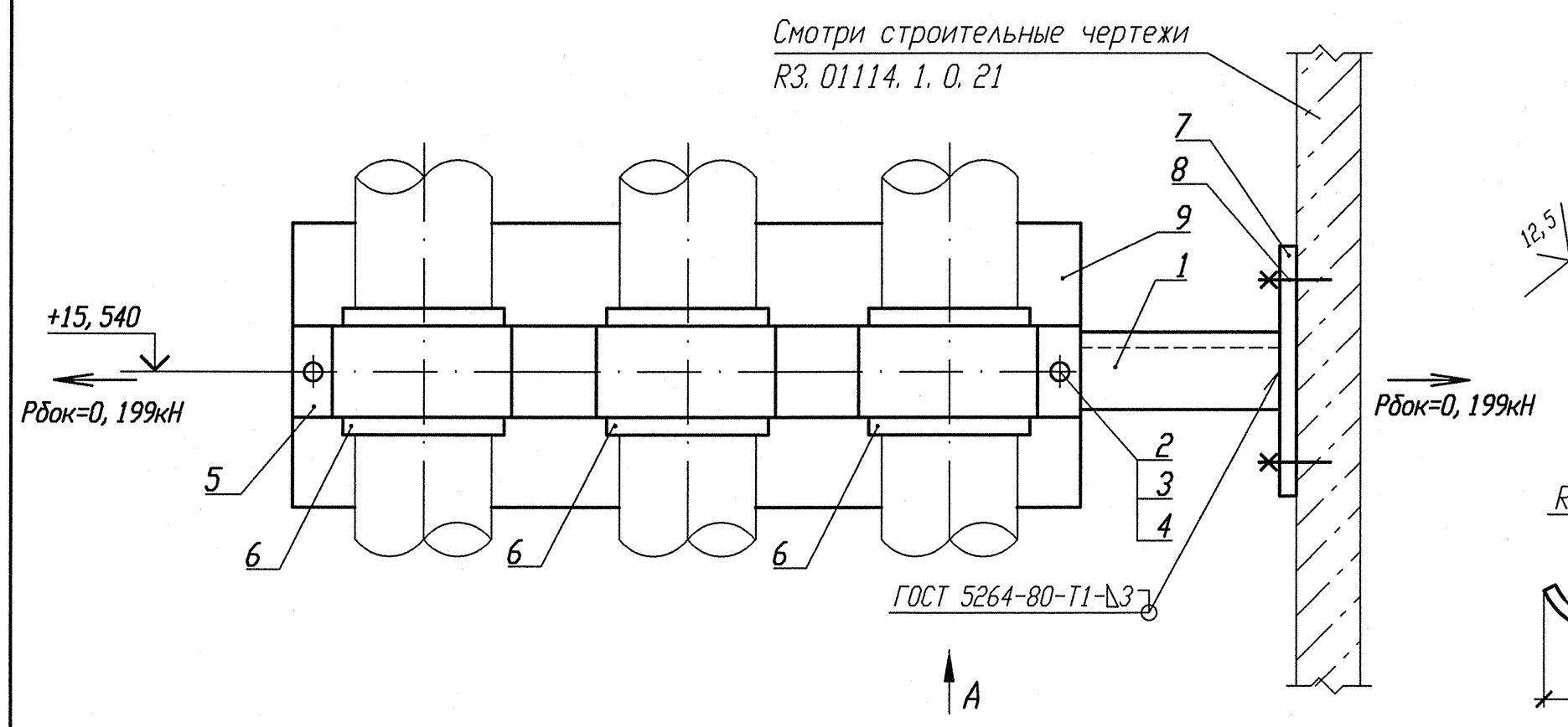

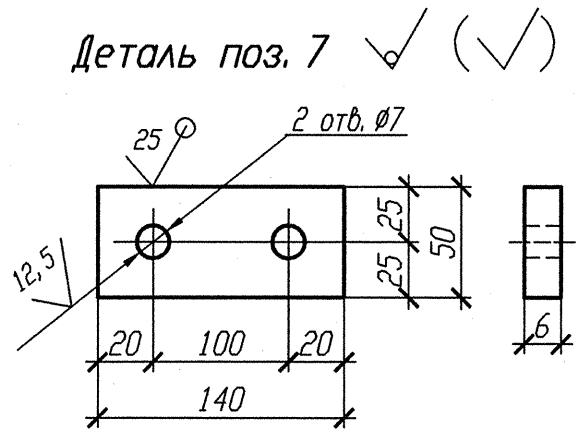

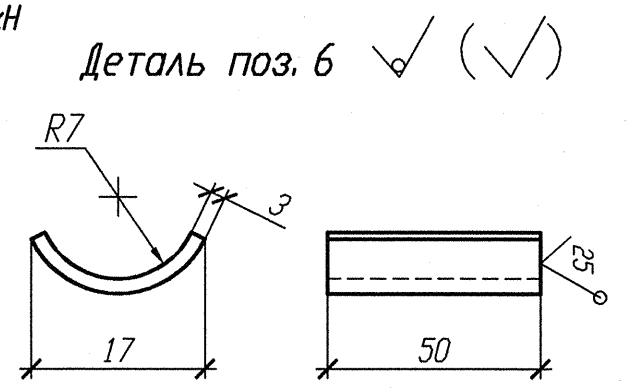

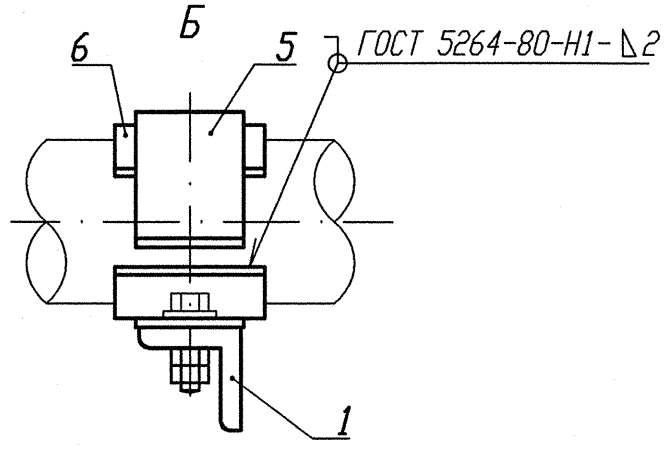

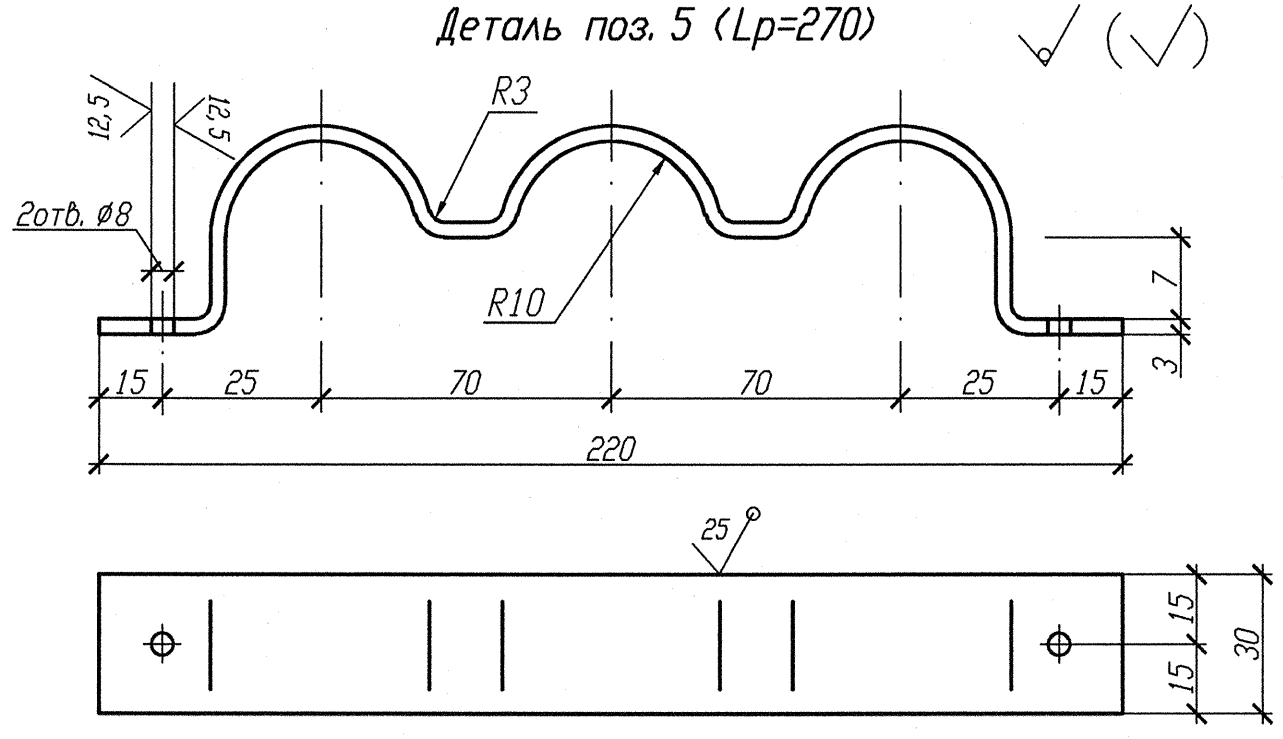

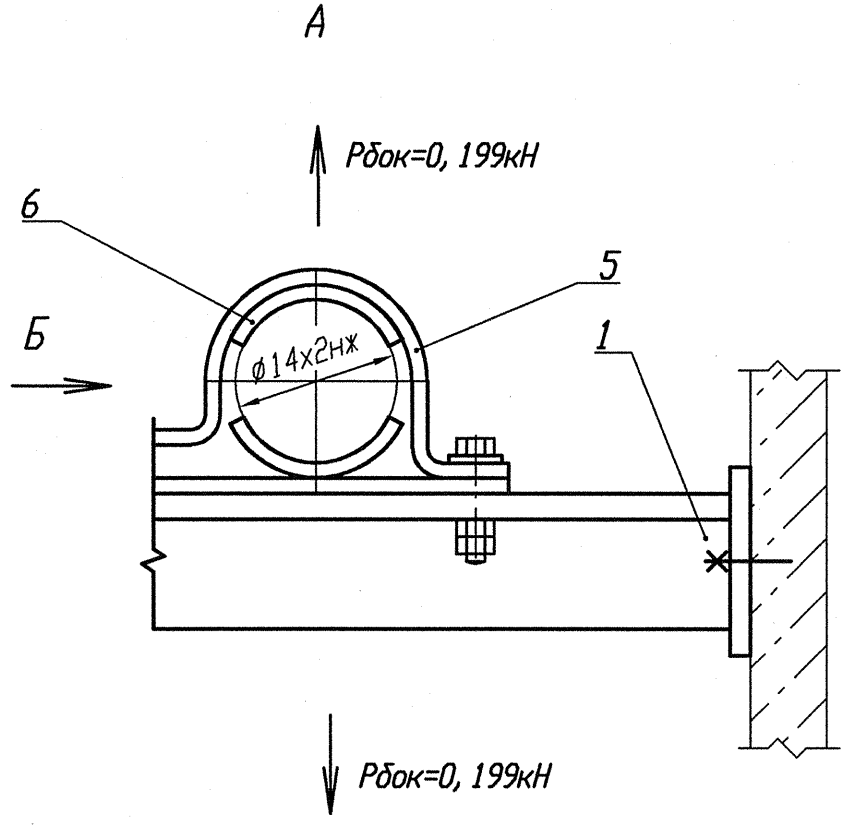

Спецификация деталей

Поз.	Обозначение	Наименование	Кол.	Материал	Масса, кг ед.	Масса, кг общ.	Примечание
1	ГОСТ 8509-93	Уголок В 50х50х5 l=580	1	Ст 3 пс 2-св ГОСТ 535-2005	2, 19	2, 19	
2	ГОСТ 7798-70	Болт М6-6gх30. 56. 35	2	35 ГОСТ 1050-88	0, 009	0, 018	
3	ГОСТ 11371-78	Шайба А. 6х2. 02. Ст3пс	2	ОК360В-2-IV-Ст3пс ГОСТ 16523-97	0, 0014	0, 0028	
4	ГОСТ 5915-70	Гайка М6-6Н. 8. 35	4	35 ГОСТ 1050-88	0, 0026	0, 0104	
5	По настоящему чертежу	Полухомут Б-ПН-3х270х30	1	Б-ПН-3 ГОСТ 19903-74 Лист ОК360В-4-IV-Ст3сп-св ГОСТ 16523-97	0, 1912	0, 1912	
6	БК-1998785	Прокладка Б-ПН-3х22х50	6	12Х18Н10Т-М4г ГОСТ 5582-75	0, 03	0, 18	
7	ГОСТ 19903-74	Лист Б-ПН 6х140х50	1	Ст 3 сп 5-св ГОСТ 14637-89	0, 3297	0, 3297	
8	ГОСТ 28778-90	Болт БСР 6х65 У3	2	Сборный	0, 0319	0, 0638	
9	ГОСТ 19903-74	Лист Б-ПН 3х150х220	1	ОК360В-4-IV-Ст3сп-св ГОСТ 16523-97	0, 7788	0, 7788	
	ГОСТ 2246-70	Проволока		СВ-04Х19Н11М3		-	
	ГОСТ 9467-75	Электроды		УОНИИ 13/45		-	
				Итого:		3, 765	

1 Привязку опоры смотри изометрические чертежи 3TV50Z07, 3TV11Z39, 3TV11Z01.
2 Сварку производить по ГОСТ 5264-80.
3 Отметка трубопровода подлежит уточнению в соответствии с уклоном трубопровода.
4 Максимальная нагрузка на опору Pz дана с учетом сейсмического воздействия.
5 Спецификация составлена на три опоры.
6 Изготовить один комплект.

АРХИВНЫЙ ЭКЗЕМПЛЯР

Инв. N подл. R3. 03732. 1. 0. 13
Лист 237

Изм.	Кол. уч.	Лист	Ндок.	Подпись	Дата
Инж. 2к.		Случевская			12.02
Пров. инж. 1к.		Швабинский			12.02
Пров. вед. инж.		Махотина			12.02
Н. контр.		Краснояров			13.02

R3. TV10. 3095. 013. 03. 00. 155

Ростовская АЭС Блок 3

Реакторное отделение
Герметичная часть
Трубопроводы отбора проб
Pp больше 2. 2 МПа

Стадия	Лист	Листов
Р		1

Опора направляющая
3TV10Y488, 3TV10Y506, 3TV10Y525

ОАО "НИАЭП" 2013

Инв. N подл. R3. 03732. 1. 0. 13 | Подп. и дата | Взам. инв. N